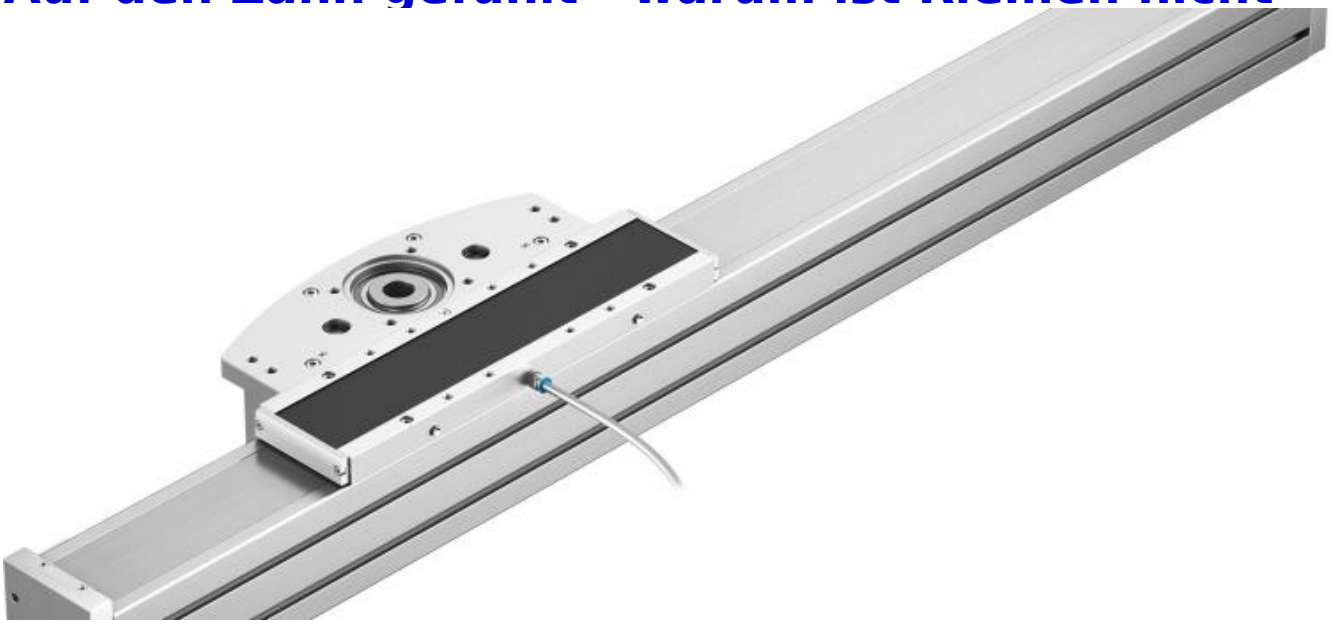

Anwendung

Auf den Zahn gefühlt - warum ist Riemen nicht gleich Riemen

24/08/2020
1 min
KOMMENTIEREN TEXT ALS PDF

30 % kürzere Taktzeiten – das wäre nicht schlecht oder? Dazu noch 50 % weniger Schwingungen? Kein Problem mit unserer elektrischen Auslegerachse mit Zahnriemen ELCC-TB. Dank ihrer geringen bewegten Masse, ihrer hohen Steifigkeit und dem kompakten Design punktet die Achse bei vielen Anwendungen.

Vlado Meljanac

System Engineer

KONTAKTIEREN

Sauberes Innenleben

Auch in staubigen Umgebungen zeigt die ELCC-TB was sie kann, denn sie verfügt über einen Sperrluftanschluss und die innenliegende Kugelumlaufführung wird durch ein Edelstahl-Abdeckband geschützt. Zudem verfügt sie über eine Feststelleinheit, die Lasten sicher hält und als Notbremse fungiert. Beim Einbau bist du mit dieser Achse höchst flexibel, denn der Einsatz ist vertikal, horizontal und auch in jedem anderen Winkel möglich – ideal zum Beispiel mit ihrem Hub von bis zu zwei Metern als Z-Achse beim Palettieren oder Karton aufrichten.

Zahn für Zahn

Der Zahnriemen ist bei dieser Achse ein zentrales Bauelement. Seine Form, Zusammensetzung und Spannung ist entscheidend und wird von der jeweiligen Anwendung beeinflusst. Darum gibt es neben breiteren Zahnriemen, die höhere Kräfte und eine größere Dynamik ermöglichen, auch drei Materialoptionen zur Auswahl. Die langlebigen Standardzahnriemen aus Polychloropren mit Glasfaser-Zugsträngen, Polyurethan-Zahnriemen mit Stahl-Zugsträngen für Verpackungsanwendungen in der Lebensmittelindustrie und beschichtete Polyurethan-Zahnriemen.

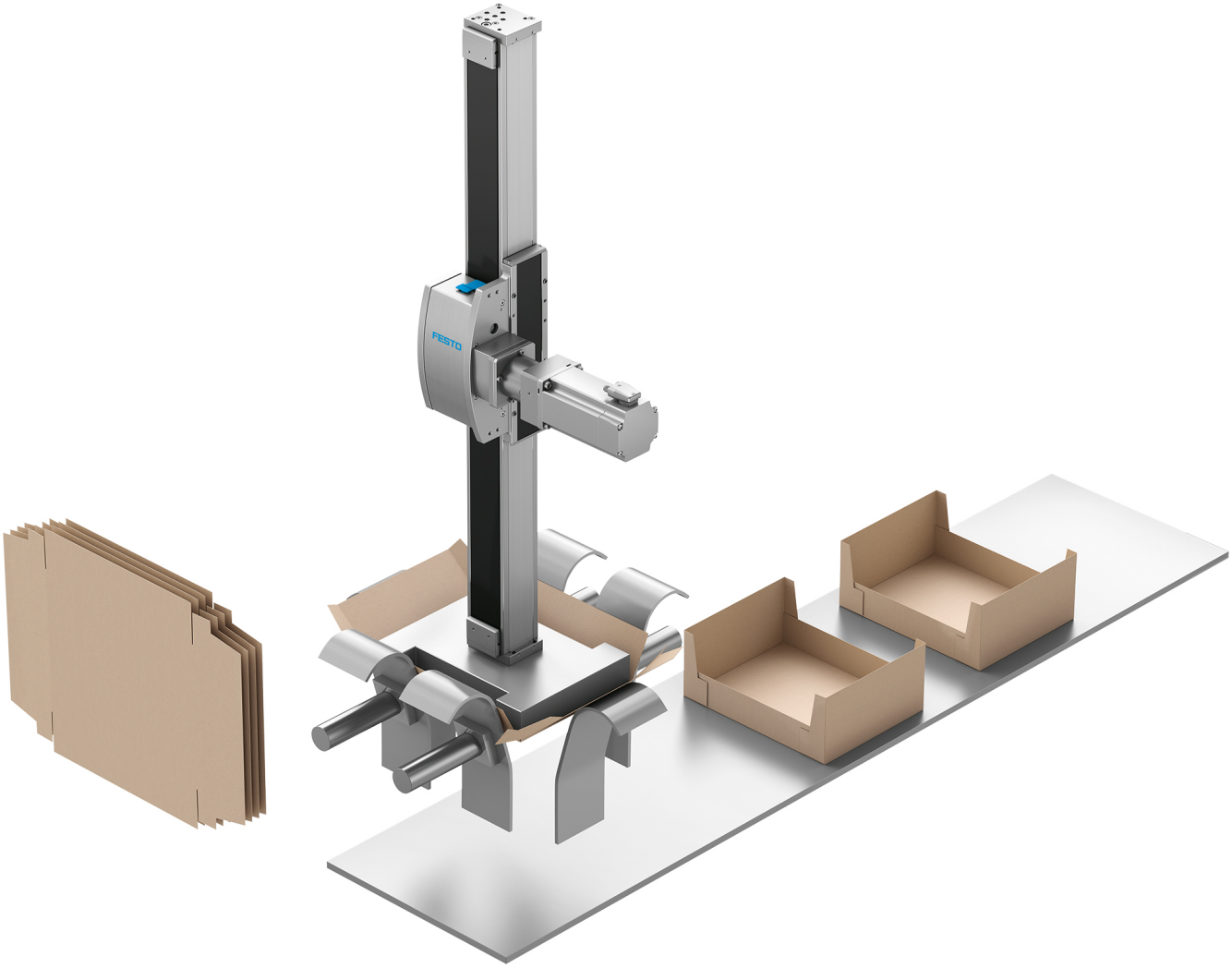

Du hast schon eine Idee für eine Anwendung der ELCC-TB?

Hier erfährst du mehr über die bestens „verzahnte“ Auslegerachse!

Tipp

Diese E-Achse ist ein Baustein zur durchgängigen Connectivity vom Werkstück bis in die Cloud. Das erspart dir Arbeit und hilft dir, die Mechanik, elektrische Antriebstechnik sowie die Steuerungsebene mit all ihren Schnittstellen in Hard- und Software rascher zu verbinden.

QUIZ

FRAGE: Eine der Optionen bei der ELCC-TB ist ein Polyurethan-Zahnriemen mit Beschichtung. Warum solltest du diese Möglichkeit in Betracht ziehen? Welche Antwort(en) ist/sind richtig?
a.) Die Beschichtung sorgt für weniger statische Aufladung.

b.) Sie erhöht bei ausgesuchten Anwendungen die Lebensdauer.
c.) Die Beschichtung sorgt für eine höhere Beständigkeit gegenüber Schmierstoffen.
2
3
Message
a.) ist falsch. Die Antworten b.) und c.) sind richtig! Die Beschichtung erhöht die Lebensdauer beispielsweise in Werkzeugmaschinen und anderen Umgebungen, in denen Schmierstoffe zum Einsatz kommen.

TEILEN UND EMPFEHLEN

Hinterlasse einen Kommentar

Ihr Name

E-Mail Der Inhalt dieses Feldes wird nicht öffentlich zugänglich angezeigt.

Comment

Hilfe zum Textformat

Eingeschränktes HTML

- Erlaubte HTML-Tags: <a href hreflang>   <cite> <blockquote cite> <code> <ul type> <ol start type> <dl> <dt> <dd> <h2 id> <h3 id> <h4 id> <h5 id> <h6 id>
- Zeilenumbrüche und Absätze werden automatisch erzeugt.
- Website- und E-Mail-Adressen werden automatisch in Links umgewandelt.

KOMMENTAR ABSENDEN